Instalación de CAFETERA Integrable

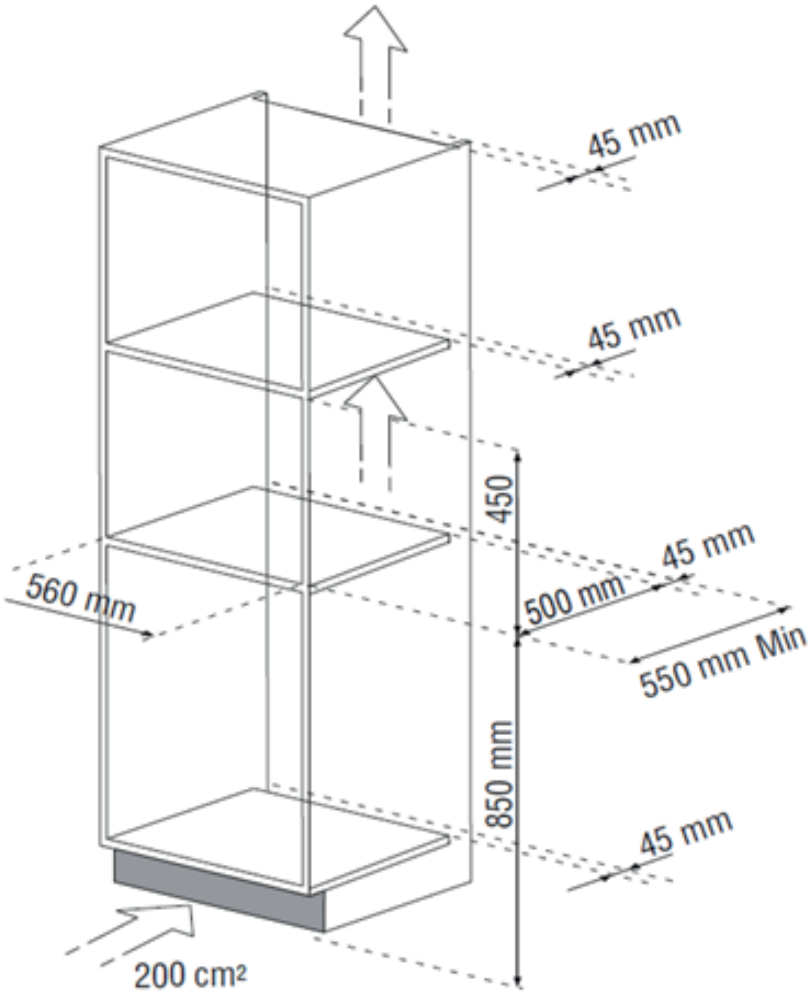

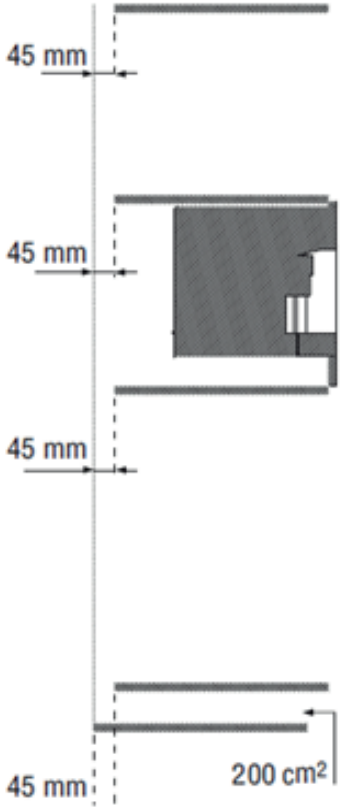

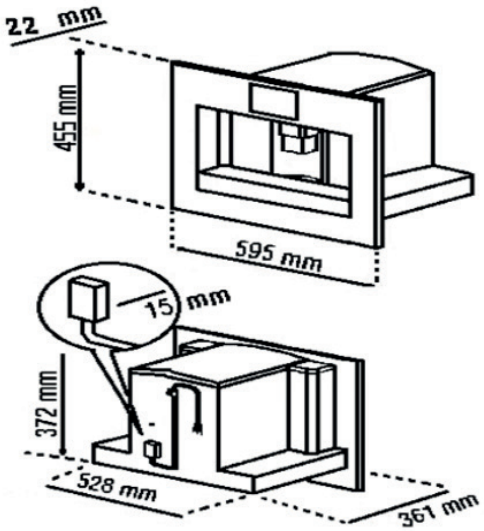

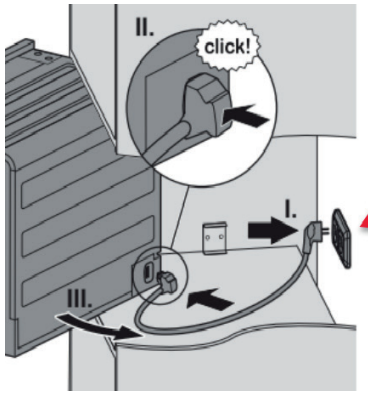

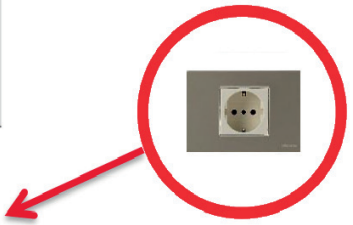

El técnico realizará el cambio de su enchufe por el enchufe schuko que lleva el aparato con costo a cliente