# HBB 5360 FBK

Horno Eléctrico - 3 Funciones - Mandos Pop Up (Ocultables).







Capacidad
Bruta 72

## REFERENCIA

REF: 111020087 EAN: 8434778034783

## CARACTERÍSTICAS

- Horno eléctrico estático
- Frente de acero pintado en color negro
- 3 Funciones de cocinado
- Potencia Nominal Máx. (W.): 2.593
- Temperatura máx. 250° C.
- Luz interior: 25 W.
- Programador mecánico con temporizador de detención
- Mandos Pop-Up (Ocultables)
- Puerta con 2 Cristales / Contra Puerta full cristal
- Cristal interior de fácil extracción. (para mejor limpieza)
- Paredes con guías cromadas para bandeja y parrilla.
- Protector del grill – Para evitar quemaduras accidentales.
- Sistema de ventilación tangencial (para evitar vahos)
- Incluye bandeja profunda 5 Cm. y parrilla cromada
- Sistema ThermoSeal para una temperatura estable en el interior
- No incluye enchufe – Largo cable conexión 110 Cm.
- Capacidad bruta / Chile: 72 litros
- Producto fabricado en España.

## DIMENSIONES

**Altura del producto (mm):** 595
**Anchura del producto (mm):** 595
**Profundidad del producto (mm):** 537+22
**Peso Neto (kg.):** 42

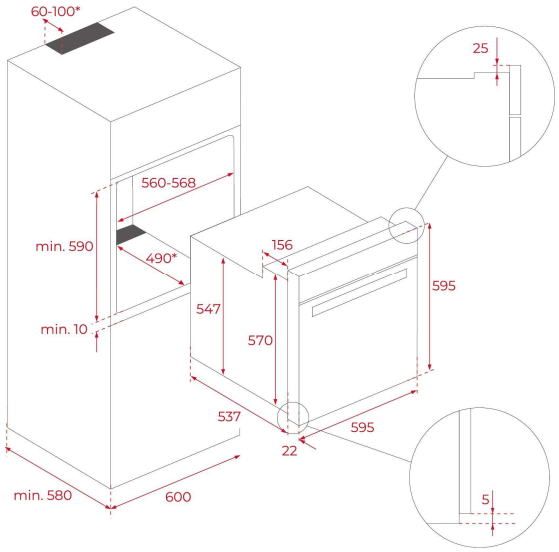


## ESPECIFICACIONES TÉCNICAS

Voltaje (V): 220/240
Frecuencia (Hz): 50/60
Potencia nominal máxima (W): 2.593
Potencia Grill (W.): 1.400
Versión: E11 CL

## COLOR

111020087 Frente Acero pintado negro + Cristal Negro

3 AÑOS DE GARANTÍA