MS 620 BIS| Microondas Empotrable | SKU TKA-53-0102

- **Microondas Integrable + grill**
- Capacidad: 20 litros
- **Panel de mandos en base de cristal**
- Marco de acero inoxidable
- Mandos Electromecánico con timer electrónico
- Perilla de contro inox con frente negro
- **Puerta con doble cristal**
- Cinco niveles de potencia 700 W. (Microondas)
- Grill simultaneo de Cuarzo 1.000 W.
- Tres funciones de cocción
- Cavidad interior de acero inoxidable
- Plato giratorio integrado de 24 cm.
- 3 Menus de acceso directo
- Bloqueo de seguridad para niños.
- Descongelación automática por tiempo y peso
- Inicio rápido 30 seg.
- Temporizador de 0 a 90 minutos
- Ventilación de refrigeración
- Producto Fabricado en Portugal

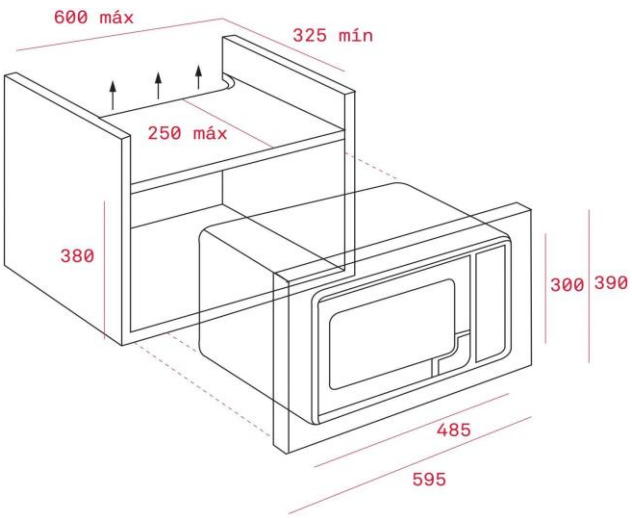

Dimensiones exteriores (mm.)	
Ancho / Fondo / Alto	595 / 335 / 390
Dimensiones interiores (mm.)	
Ancho / Fondo / Alto	305 / 280 / 210
Conexión Eléctrica	
Tensión 220-240 V.	•
Frecuencia Hz.	50
Potencia salida mwo W.	700
Potencia grill W.	1.000
Potencia turbo W.	-
Potencia nominal máx W.	1.100
Prestaciones	
Tipo de instalación	Integración
Interior cavidad	Inox
Microondas + grill	•
Panel de mandos Touch Control	-
Panel de mandos Electrónico	-
Panel de mandos Electromecánico	•
Base Cerámica	-
Plato giratorio integrado	•
Grill Abatible	-
Botón + 30 segundos	•
Botón + 1 minuto	-
Niveles de potencia	5
Descongelación por tiempo	•
Descongelación por peso	•
Marco de acero inox.	•
Funciones de cocinado	3
Menús de cocción directa	3
Acabado Slim en acero inoxidable antihuella	•
Temporizador (minutos)	90
Sistemas de seguridad	
Bloqueo de seguridad del panel	•
Grill de cuarzo integrado	•
Grill de resistencia	-
Termostato de seguridad	•
Puerta con chip de seguridad	•
Ventilación de enfriamiento	•
Accesorios	
Parrilla para cocinado	1
Plato dorador	-
Certificación (Chile)	
Eficiencia Energética (Stand By)	
Código de producto	40584010
País de fabricación	Portugal
Código EAN	8421152145579
Embalaje:	
Alto x Ancho X Fondo: (Cm.) :	45 x 64,5 x 44
Peso Bruto. (Kg.) :	21,5 Kg.