WC OP VIENNA-N PISO 30

DETALLE TECNICO

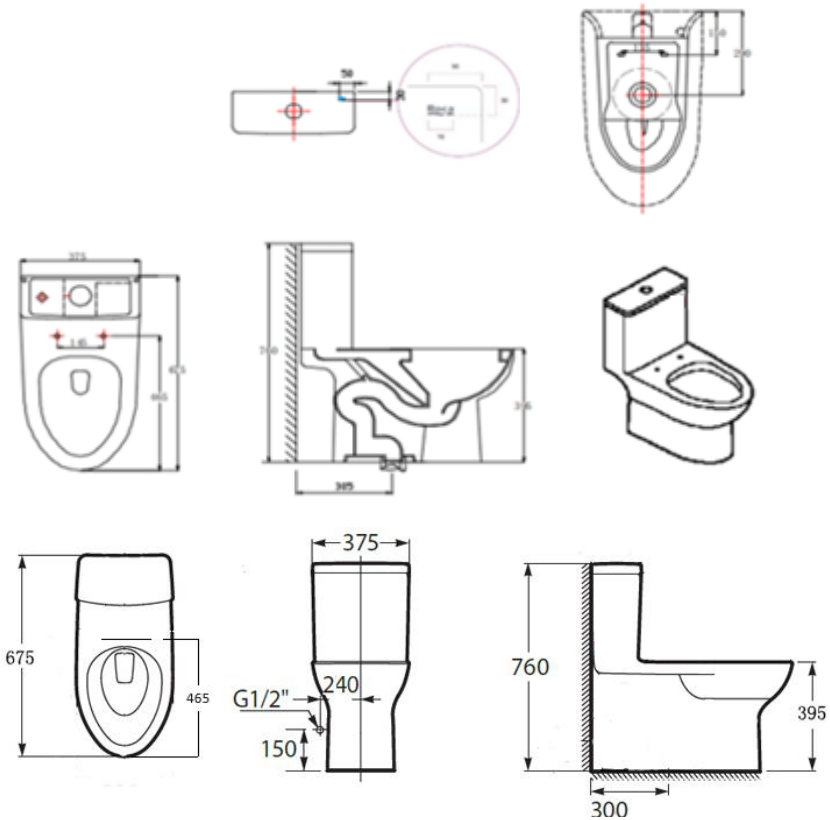

DESCRIPCION
Wc one piece modelo Vienna-N blanco brillo
Descarga dual, Consumo 4.5/3L
Descarga a piso 30 cm
Tipo de descarga: Sifónica
Asiento de urea con slow close
SKU:
ROC-01-1865 WC OP VIENNA-N PISO 30 S/ASIENTO
ROC-01-1866 AS OP VIENNA-N PP SLOW CLOSE

MODELO ROC-30-1919 WC OP VIENNA-N PISO 30
Incluye

- OP VIENNA-N S/ASIENTO
- ASIENTO SLOW CLOSE
- SELLO DE CERA DE FÁBRICA, FIJACIONES
- FLEXIBLE VINILO 1/2X1/2 HI 30CM
  LLAVE ANGULAR 3094 05 1/2x1/2 HE HE para wc.

Medidas en mm