LAV NAIA S/DES COLDSTART ROSE GOLD

DETALLE TECNICO

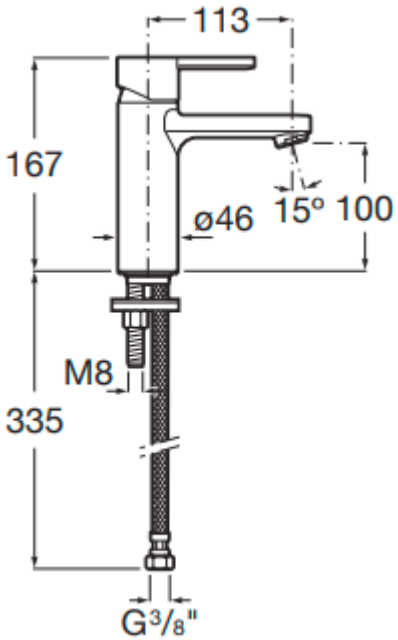

Medidas en mm

DESCRIPCION
Grifería monomando para lavamanos con apertura en frío
Modelo Naia
Terminación rose gold
Comfort zone 100 mm
Incluye flexibles 3/8”
No incluye desagüe
Presión recomendada 1-5 BAR
Consumo 5 lpm a 3 BAR
Temperatura recomendada 45-65° (máxima 80°)
Ref.: A5A3A96RG0
SKU: ROC-03-1649

COMPLEMENTOS REQUERIDOS
Desagüe de lavamanos 1 ¼”