FLUXOR WC PUBLIC C/SENSOR CR

DETALLE TÉCNICO

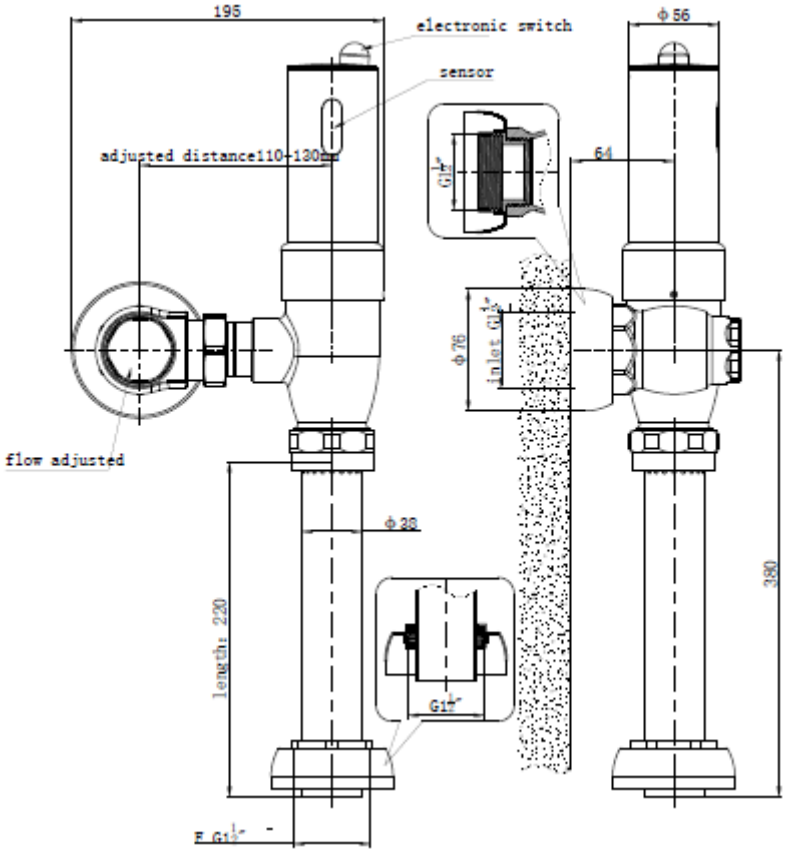

DESCRIPCIÓN
Fluxómetro expuesto con sensor para wc
Modelo: Public
Terminación: Cromada
Material: Latón
Consumo: 7 litros por descarga
Duración de descarga: 10 segundos
Rango de presión 3 BAR
Campo de detección: 45 cm del sensor.
Tiempo de accionamiento: Tiene retardo de 5 segundos para evitar el accionamiento por movimiento.
Tiempo de corte: instantáneo después de los 10 segundo de la duración de la descarga.
Uso con 4 baterías AA

SKU: IKL-04-0056

Medidas en mm