hansgrohe

Rainfinity
Ducha fija 360 1jet con conexión a pared
Acabado: **Cromo negro cepillado** ref.: **26230340**

Descripción

Características

- consiste en: ducha fija, conexión a pared
- tamaño de la ducha : 360 mm
- tipo de spray PowderRain
- caudal del chorro PowderRain (a 3 bar): 21 l/min
- función desde: 16,5 l/min
- caudal 21 l/min a 3 bar
- presión de flujo mínima: 2 bar
- saliente: 381 mm
- centro del disco con las salidas del agua: 205 mm
- marco: metálico
- rociador material: aluminio
- superficie del rociador: grafito
- ducha fija extraíble para limpieza
- El cabezal de ducha se puede inclinar verticalmente de 10 a 30 °
- instalación: pared
- rosca de conexión: G ½
- no apto para calentador de caudal continuo

Tecnología

Quick Clean

XXL Performance

Premios de diseño

GOLD AWARD 2019

reddot award 2019 best of the best

INNOVATIVE ARCHITECTURE best of best

GERMAN DESIGN AWARD WINNER 2020

DESIGN AWARD 2020

GERMAN DESIGN AWARD WINNER 2021

Ilustración del producto
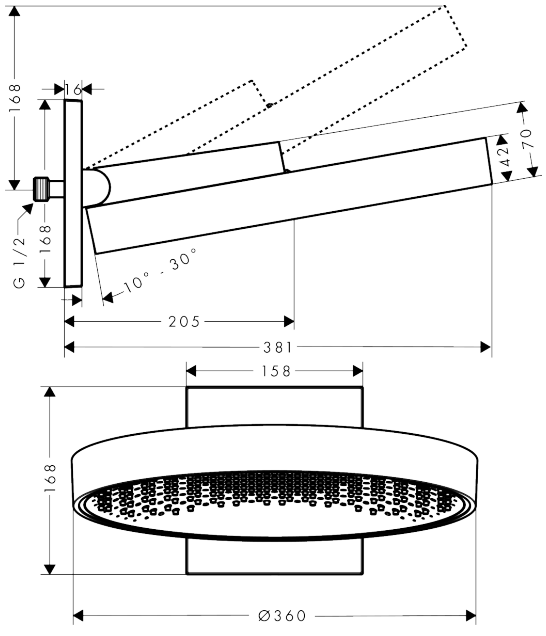
Dibujo a escala