COCINA TALIS 210 EXT ACERO 72800800

DETALLE TECNICO

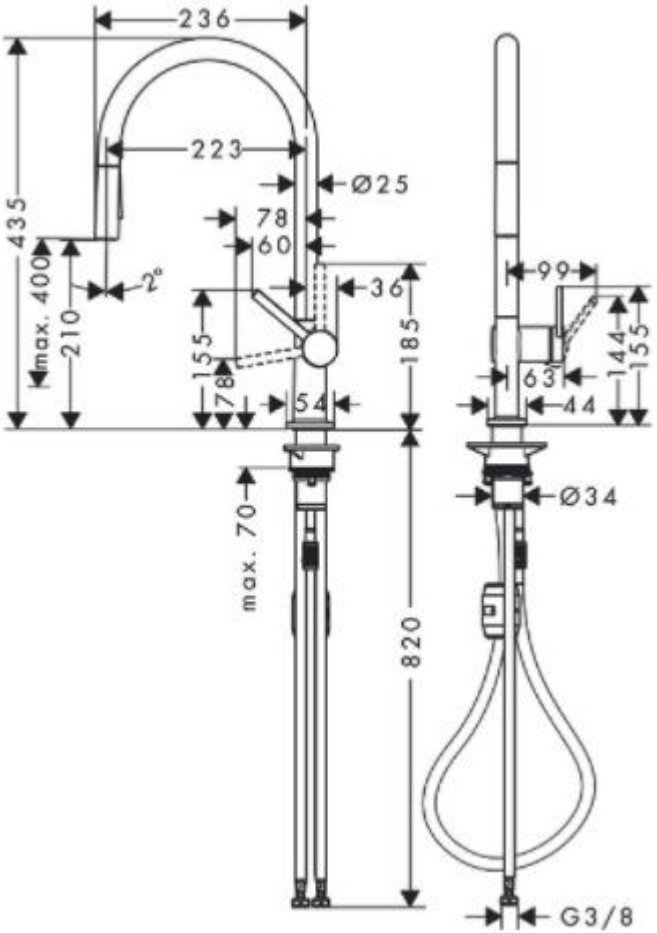

Medidas en mm

DESCRIPCION
Mezclador monomando de cocina modelo Talis
Terminación acero
Comfort zone 210 mm
Instalación sobre mesa
Caño cuello cisne giratorio y extraíble
Radio de giro ajustable en 4 niveles: 60°, 110° , 150° o 360°
Chorro tipo laminar y lluvia
Consumo 8 LPM a 3 BAR
SKU: HNG-03-1681

hansgrohe