Raindrain
Set completo de desagüe: 90 XXL
Acabado: **Cromo** ref.: **60067000**

Descripción

Características

- consiste en: set básico, embellecedor
- apto para platos de ducha con desagüe de Ø 90mm
- tubo de desagüe Ø 50 mm
- capacidad de drenaje 51 l/min con nivel de agua de 15 mm
- barrera de olores - la altura del sifón es de 50 mm
- material del sifón: plástico
- material del tapón de desagüe: acero inoxidable
- registrable para limpieza

Ilustración del producto
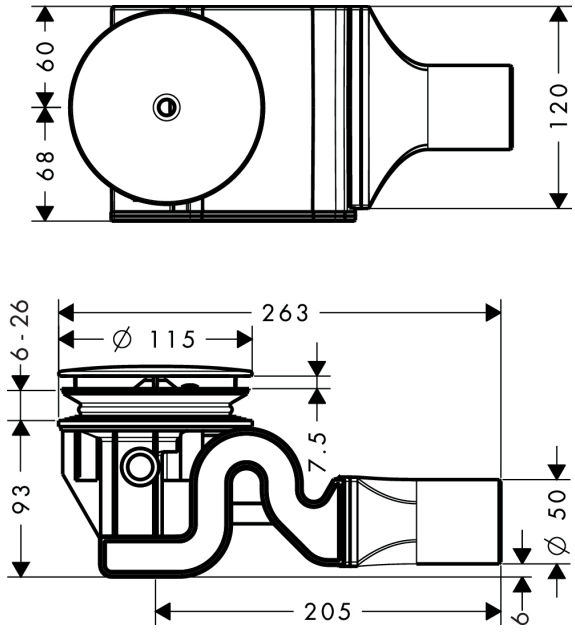
Dibujo a escala