WC D-NEO SUSPENDIDO RIMLESS

Design by Bertrand Lejoly

DETALLE TECNICO

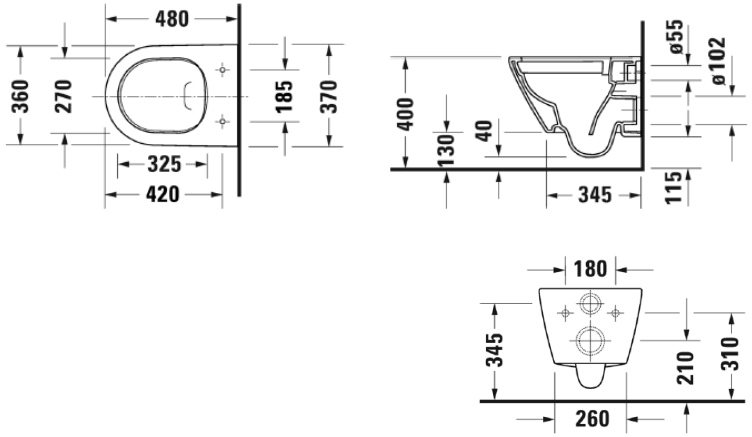

Medidas en mm

DESCRIPCION
Wc D-Neo suspendido blanco brillo
Descarga a muro
Asiento con bisagras de acero inox desmontable, caída amortiguada
Incluye fijaciones de fábrica
Peso total 25.4 kg
Incluye:
- FIJACIONES PARA WC/BIDE SUSPENDIDO JUNTA DE REDUCCION DE RUIDO PARA WC SUSPENDIDO

SKU MODELO: DVT-30-0034

COMPLEMENTOS REQUERIDOS
OLI-01-0004 CISTERNA OLI74 PLUS 4/2l S90 SANITARBLOCK
OLI-03-0011 PLACA ACCIONAMIENTO DUAL GLAM CROMO PULIDO

OPCIONAL
Placa accionamiento OLI terminaciones especiales

reddot winner 2022

DESIGN AWARD 2022